SCHÉMA OBJEKTU

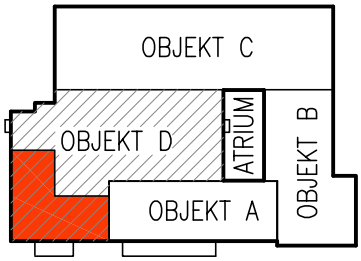

±0,000=234,600=ÚROVEŇ PODLAHY V 1.NP

VÝŠKOVÝ SYSTÉM B.P.V.

SOUŘADNÝ SYSTÉM S-JTSK

HLAVNÍ INŽENÝR PROJEKTU	ING. ARCH. PETR STOJAN	
ZODPOVĚDNÝ PROJEKTANT	BC. MILAN PREISNER	
VYPRACOVAL	BC. MILAN PREISNER	
KONTROLOVAL	ING. ARCH. PETR STOJAN	

PROJECT BUILDING

PROJECT BUILDING S.R.O., ERBENOVA 8, 60200 BRNO

INVESTOR: **VETERINÁRNÍ UNIVERZITA BRNO, PALACKÉHO TŘÍDA 1946/1, 612 00 BRNO**

NÁZEV AKCE:

SIMULAČNÍ CENTRUM OBJEKTU Č.43 – KLINIKA CHOROB MALÝCH ZVÍŘAT (CHOK)

ČÍSLO A NÁZEV OBJEKTU: **SO 001 – SIMULAČNÍ CENTRUM**

FORMÁT	– A4
DATUM	DUBEN 2022
STUPEŇ	DPS
ČÍSLO ZAKÁZKY	1021
SPECIALIZACE	D.1.1

NÁZEV VÝKRESU

VÝPIS ZÁMEČNICKÝCH VÝROBKŮ

MĚŘÍTKO: –

ČÍSLO VÝKRESU: D.1.1–21

OBECNÉ POŽADAVKY:

- MNOŽSTVÍ MATERIÁLU UVEDENÉ VE VÝPISE NEOBSAHUJE PROŘEZ (NUTNO PŘIPOČÍST)
- VEŠKERÉ VÝROBKY BUDOU DODÁNY VČETNĚ KOTVÍCÍHO A SPOJOVACÍHO MATERIÁLU
- VEŠKERÉ SVAROVÉ SPOJE NUTNO ZAČISTIT A ZABROUSIT, KONCE PROFILŮ ZAVÍČKOVAT
- VENKOVNÍ ZÁMEČNICKÉ VÝROBKY BUDOU ŽÁROVĚ ZINKOVANÉ V TLOUŠŤCE 60 MIKRONŮ (V ZÁVISLOSTI NA TLOUŠŤCE MATERIÁLU)
- **NA VYBRANÉ VÝROBKY BUDE ZPRACOVÁNA DÍLENSKÁ DOKUMENTACE, KTERÁ BUDE ODSOUHLASENA GP**
- **PŘED REALIZACÍ ODSOUHLASÍ ARCHITEKT PŘEDLOŽENÉ BAREVNÉ VZORKY**
- **OBRÁZKY A SCHÉMATA VE VÝPISU JSOU SCHÉMATICKÉ, NEJSOU V MĚŘÍTKU A NENAHRAZUJÍ VÝROBNÍ DOKUMENTACI**
- **CHEMICKÉ KOTVY JSOU SYSTÉMOVÉ (KOTEVNÍ ŠROUBY, CHEM. MALTA,...), KOTVY OSAZOVAT DLE TECHNOLOGICKÉHO POSTUPU VÝROBCE**
- **VÝPISY NENAHRAZUJÍ VÝROBNÍ DOKUMENTACI DODAVATELE**
- **VEŠKERÉ NEJASNOSTI KONZULTUJTE S PROJEKTANTEM**
- **PŘED ZAHÁJENÍM VÝROBY JE NUTNÉ OVĚŘIT ROZMĚRY NA STAVBĚ**

OZNAČENÍ		POPIS

1/Z

DVEŘNÍ ZARÁŽKA – NEREZ OCEL, MATNÝ POVRCH

DVEŘNÍ ZARÁŽKA

POPIS: DVEŘNÍ ZARÁŽKA 38x30 mm

POVRCHOVÁ ÚPRAVA: NEREZ, POVRCH MATNÝ

POZNÁMKA: DODÁVKA VČETNĚ KOTEVNÍCH PRVKŮ

1.NP	2.NP	3.NP	CELKEM
1 KS	1 KS	7 KS	**9 KS**

2/Z

POMOCNÉ OCELOVÉ PROFILY PRO KOTVENÍ INSTALACÍ V PODHLEDECH

POPIS: OCELOVÉ VÁLCOVANÉ PROFILY UKOTVENÉ DO STĚN, POPŘ. STROPU

HMOTNOST CELKEM 180 kg

POVRCHOVÁ ÚPRAVA: 2x ZÁKLADNÍ ANTIKOROZNÍ NÁTĚR

POZNÁMKA: DÉLKY A VELIKOSTI PROFILŮ BUDOU URČENY A NAŘEZÁNY NA MÍSTĚ DLE POTŘEBY, DODÁVKA VČETNĚ KOTEVNÍCH PRVKŮ A SPOJOVACÍHO MATERIÁLU

1.NP	2.NP	3.NP	CELKEM
1 KPL			**1 KPL**

3/Z

POMOCNÉ OCELOVÉ PROFILY PRO PŘEKLADY NAD OTVORY PROSTUPŮ INSTALACÍ

POPIS: OCELOVÉ VÁLCOVANÉ PROFILY ULOŽENÉ DO STĚN

HMOTNOST CELKEM 90 kg

POVRCHOVÁ ÚPRAVA: 2x ZÁKLADNÍ ANTIKOROZNÍ NÁTĚR

POZNÁMKA: DÉLKY A VELIKOSTI PROFILŮ BUDOU URČENY A NAŘEZÁNY NA MÍSTĚ DLE ROZMĚRŮ JEDNOTLIVÝCH PROSTUPŮ

1.NP	2.NP	3.NP	CELKEM
1 KPL			**1 KPL**

4/Z

POMOCNÉ OCELOVÉ PROFILY PRO KOTVENÍ AV TECHNOLOGIE

POPIS: OCELOVÉ VÁLCOVANÉ PROFILY UKOTVENÉ DO STĚN, POPŘ. STROPU

HMOTNOST CELKEM 40 kg

POVRCHOVÁ ÚPRAVA: 2x ZÁKLADNÍ ANTIKOROZNÍ NÁTĚR
1x VRCHNÍ KRYCÍ NÁTĚR – ODSTÍN BUDE UPŘESNĚN ARCHITEKTEM

POZNÁMKA: DÉLKY A VELIKOSTI PROFILŮ BUDOU URČENY A NAŘEZÁNY NA MÍSTĚ DLE POTŘEBY, DODÁVKA VČETNĚ KOTEVNÍCH PRVKŮ A SPOJOVACÍHO MATERIÁLU

1.NP	2.NP	3.NP	CELKEM
–	–	1 KPL	**1 KPL**

NÁZEV AKCE : SIMULAČNÍ CENTRUM OBJEKTU Č.43 – KLINIKA CHOROB MALÝCH ZVÍŘAT (CHOK)

Z

STUPEŇ : DPS

ZAK.ČÍSLO : 1021

OZNAČENÍ		POPIS

5/Z

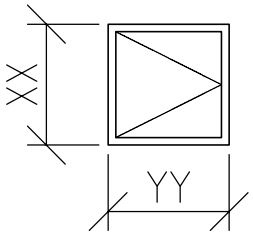

SYSTÉMOVÁ REVIZNÍ KLAPKA (DVÍŘKA) DO PODHLEDU

POPIS: ELOXOVANÝ HLINÍKOVÝ RÁM, KRYTÝ Z POHLEDOVÉ STRANY NAMONTOVANOU SDK DESKOU TL. 12,5 mm. OTEVÍRÁNÍ A ZAVÍRÁNÍ TLAKEM NA PÉROVÝ MECHANISMUS

ROZMĚR: DLE TABULKY

POVRCHOVÁ ÚPRAVA: RÁM – KOMAXITOVÝ NÁSTŘIK (DLE PODHLEDU)
SDK DESKA – TYP A BARVA DLE OKOLNÍHO PODHLEDU

POZNÁMKA: DODÁVKA VČETNĚ KOTEVNÍCH PRVKŮ

ROZMĚR	1.NP	2.NP	3.NP	CELKEM
500x500	–	–	3 KS	**3 KS**
600x600	–	–	1 KS	**1 KS**

6/Z

REVIZNÍ DVÍŘKA PRO NALEPENÍ OBKLADU

POPIS: SYSTÉMOVÁ REVIZNÍ DVÍŘKA, DVÍŘKA PRO NALEPENÍ OBKLADU, JEDNOKŘÍDLÁ, OTEVÍRAVÁ, OSAZENÁ V OCELOVÉM RÁMU, RÁM JE VYBAVEN TĚSNÍCÍ PÁSKOU OSAZENOU V OCELOVÉM RÁMU, DVÍŘKA JSOU MAGNETICKÁ, RÁM JE KOTVEN DO ZDĚNÉ STĚNY

POVRCHOVÁ ÚPRAVA: RÁM – KOMAXITOVÝ NÁSTŘIK (DLE POVRCHU STĚN)

POZNÁMKA: DODÁVKA VČETNĚ KOTEVNÍCH PRVKŮ

ROZMĚR	1.NP	2.NP	3.NP	CELKEM
200x200	–	–	4 KS	**4 KS**

7/Z

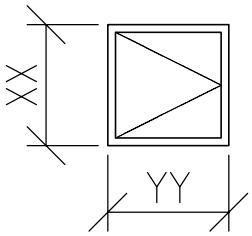

REVIZNÍ DVÍŘKA STĚNY

POPIS: SYSTÉMOVÁ REVIZNÍ DVÍŘKA, PLECHOVÁ, JEDNOKŘÍDLOVÁ, OTEVÍRAVÁ. OSAZENÁ V OCELOVÉM RÁMU, DVÍŘKA JSOU OPATŘENY UZAMYKÁNÍM NA ČTYŘHRANNÝ KLÍČ, RÁM JE KOTVEN DO STĚNY.

POVRCHOVÁ ÚPRAVA: RÁM – KOMAXITOVÝ NÁSTŘIK (DLE POVRCHU) – BUDE UPŘESNĚNO ARCHITEKTEM

ROZMĚRY: **DLE TABULKY**

POZNÁMKA: DODÁVKA VČETNĚ KOTEVNÍCH PRVKŮ, SMĚR OTEVÍRÁNÍ ("L" NEBO "P") BUDE URČENO NA MÍSTĚ BĚHEM REALIZACE

ROZMĚR	1.NP	2.NP	3.NP	CELKEM
200x200	–	–	3 KS	**3 KS**
300x300	–	–	4 KS	**4 KS**
400x400	–	–	5 KS	**5 KS**

SKUTEČNÉ ROZMĚRY JE NUTNÉ PŘED VÝROBOU PRVKŮ OVĚŘIT NA STAVBĚ

OZNAČENÍ		POPIS

8/Z

OCELOVÁ KONSTRUKCE (PLOŠINA) POD VZT NA STŘEŠE

POPIS: OCELOVÁ SVAŘENÁ KONSTRUKCE PLOŠINY Z PROFILŮ U160, STOJINY Z OCELOVÝCH TRUBEK ø102/5 mm, STOJINY JSOU KOTVENY PŘES PLOTNY P.10 300/300 mm DO ŽB KONSTRUKCE, NA KAŽDOU PLOTNU 4x CHEM. KOTVY. V RÁMU POROROŠT VELIKOST OK 30/30 mm, VÝŠKA NOSNÝCH PÁSŮ 30 mm. JEDNOTKY VZT BUDOU ULOŽENY PŘES GUMOVÉ (PRYŽOVÉ) ANTIVIBRAČNÍ PODLOŽKY. KOTVENÍ RÁMU NA STOJINY PŘES NÁTRUBKY (MONTÁŽNÍ SPOJ). HYDROIZOLACE BUDE VYTAŽENA NA STOJINY A ŘEŠENA DLE SYSTÉMOVÝCH DETAILŮ TECHNOLOGIE HYDROIZOLAČNÍHO SYSTÉMU.

ROZMĚRY: **1,95 x 2,85 m**

CELKOVÁ HMOTNOST: cca 590 kg

POVRCHOVÁ ÚPRAVA: ŽÁROVÝ POZINK

POZNÁMKA: PŘESNÉ ROZMĚRY A ROZMÍSTĚNÍ NOSNÍKŮ BUDE KOORDINOVÁNO S KONKRÉTNÍM DODAVATELEM VZT ZAŘÍZENÍ, DODÁVKA VČETNĚ KOTEVNÍCH PRVKŮ (CHEM. MALTY, ZÁVITOVÝCH TYČÍ,...) A SPOJOVACÍHO MATERIÁLU, MONTÁŽNĚ SPOJENO AŽ NA STAVBĚ
DODAVATELEM BUDE PROVEDENA VÝROBNÍ DOKUMENTACE DLE VYBRANÉ VZT JEDNOTKY A ODSOUHLASENA TDI

1.NP	2.NP	3.NP	CELKEM
–	–	1 KS	**1 KS**

9/Z

OCELOVÁ KONSTRUKCE (PLOŠINA) POD CHLADÍCÍ JEDNOTKY NA STŘEŠE

POPIS: OCELOVÁ SVAŘENÁ KONSTRUKCE PLOŠINY Z PROFILŮ U160, STOJINY Z OCELOVÝCH TRUBEK ø102/5 mm, STOJINY JSOU KOTVENY PŘES PLOTNY P.10 300/300 mm DO ŽB KONSTRUKCE, NA KAŽDOU PLOTNU 4x CHEM. KOTVY. V RÁMU POROROŠT VELIKOST OK 30/30 mm, VÝŠKA NOSNÝCH PÁSŮ 30 mm. JEDNOTKY VZT BUDOU ULOŽENY PŘES GUMOVÉ (PRYŽOVÉ) ANTIVIBRAČNÍ PODLOŽKY. KOTVENÍ RÁMU NA STOJINY PŘES NÁTRUBKY (MONTÁŽNÍ SPOJ). HYDROIZOLACE BUDE VYTAŽENA NA STOJINY A ŘEŠENA DLE SYSTÉMOVÝCH DETAILŮ TECHNOLOGIE HYDROIZOLAČNÍHO SYSTÉMU.

ROZMĚRY: **0,9 x 2,0 m**

CELKOVÁ HMOTNOST: cca 220 kg

POVRCHOVÁ ÚPRAVA: ŽÁROVÝ POZINK

POZNÁMKA: PŘESNÉ ROZMĚRY A ROZMÍSTĚNÍ NOSNÍKŮ BUDE KOORDINOVÁNO S KONKRÉTNÍM DODAVATELEM VZT ZAŘÍZENÍ, DODÁVKA VČETNĚ KOTEVNÍCH PRVKŮ (CHEM. MALTY, ZÁVITOVÝCH TYČÍ,...) A SPOJOVACÍHO MATERIÁLU, MONTÁŽNĚ SPOJENO AŽ NA STAVBĚ
DODAVATELEM BUDE PROVEDENA VÝROBNÍ DOKUMENTACE DLE VYBRANÉ VZT JEDNOTKY A ODSOUHLASENA TDI

1.NP	2.NP	3.NP	CELKEM
–	–	1 KS	**1 KS**

OZNAČENÍ		POPIS

10/Z

OCELOVÁ KONSTRUKCE (PLOŠINA) POD KONDENZAČNÍ JEDNOTKU NA STŘEŠE

POPIS: OCELOVÁ SVAŘENÁ KONSTRUKCE PLOŠINY Z PROFILŮ U160, STOJINY Z OCELOVÝCH TRUBEK ø102/5 mm, STOJINY JSOU KOTVENY PŘES PLOTNY P.10 300/300 mm DO ŽB KONSTRUKCE, NA KAŽDOU PLOTNU 4x CHEM. KOTVY. V RÁMU POROROŠT VELIKOST OK 30/30 mm, VÝŠKA NOSNÝCH PÁSŮ 30 mm. JEDNOTKY VZT BUDOU ULOŽENY PŘES GUMOVÉ (PRYŽOVÉ) ANTIVIBRAČNÍ PODLOŽKY. KOTVENÍ RÁMU NA STOJINY PŘES NÁTRUBKY (MONTÁŽNÍ SPOJ). HYDROIZOLACE BUDE VYTAŽENA NA STOJINY A ŘEŠENA DLE SYSTÉMOVÝCH DETAILŮ TECHNOLOGIE HYDROIZOLAČNÍHO SYSTÉMU.

ROZMĚRY: **0,95 x 1,10 m**

CELKOVÁ HMOTNOST: cca 125 kg

POVRCHOVÁ ÚPRAVA: ŽÁROVÝ POZINK

POZNÁMKA: PŘESNÉ ROZMĚRY A ROZMÍSTĚNÍ NOSNÍKŮ BUDE KOORDINOVÁNO S KONKRÉTNÍM DODAVATELEM VZT ZAŘÍZENÍ, DODÁVKA VČETNĚ KOTEVNÍCH PRVKŮ (CHEM. MALTY, ZÁVITOVÝCH TYČÍ,...) A SPOJOVACÍHO MATERIÁLU, MONTÁŽNĚ SPOJENO AŽ NA STAVBĚ
DODAVATELEM BUDE PROVEDENA VÝROBNÍ DOKUMENTACE DLE VYBRANÉ VZT JEDNOTKY A ODSOUHLASENA TDI

1.NP	2.NP	3.NP	CELKEM
–	–	1 KS	**1 KS**

11/Z

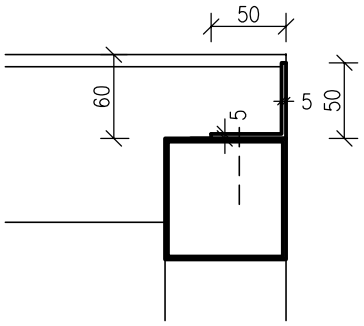

LEMOVÁNÍ PODLAHY U VSTUPU DO VÝTAHU

LEMOVACÍ ÚHELNÍK L 100/65/7 mm, KOTVENO POMOCÍ ŠROUBŮ DO OCELOVÉ KONSTRUKCE VÝTAHU

ROZMĚRY: **L 50/50/5 mm,**
DÉLKA CELKEM ~1,2 bm, HMOTNOST ~4,52 kg

POVRCHOVÁ ÚPRAVA KOVOVÝCH PRVKŮ: ŽÁROVÝ POZINK

POZNÁMKA: DODÁVKA VČETNĚ KOTEVNÍCH PRVKŮ, SKUTEČNÉ ROZMĚRY BUDOU ZMĚŘENY NA MÍSTĚ

1.NP	2.NP	3.NP	CELKEM
1 KS	1 KS	1 KS	**3 KS**

12/Z

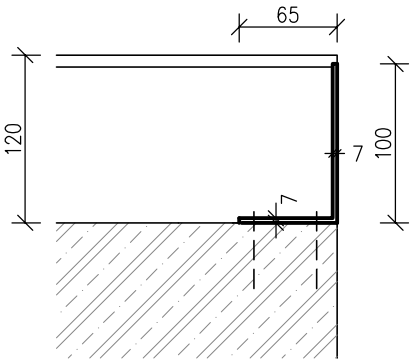

LEMOVÁNÍ PODLAHY PŘED VÝTAHOVOU ŠACHTOU

POPIS: LEMOVACÍ ÚHELNÍK L 100/65/7 mm, KOTVENO POMOCÍ CHEMICKÝCH KOTEV DO ŽB

ROZMĚRY: **L 100/65/7 mm,**
DÉLKA CELKEM ~3,3 bm, HMOTNOST ~33 kg

CHEMICKÉ KOTVY M12

POVRCHOVÁ ÚPRAVA KOVOVÝCH PRVKŮ: ŽÁROVÝ POZINK

POZNÁMKA: DODÁVKA VČETNĚ KOTEVNÍCH PRVKŮ, SKUTEČNÉ ROZMĚRY BUDOU ZMĚŘENY NA MÍSTĚ

1.NP	2.NP	3.NP	CELKEM
–	–	1 KS	**1 KS**

OZNAČENÍ		POPIS

13/Z

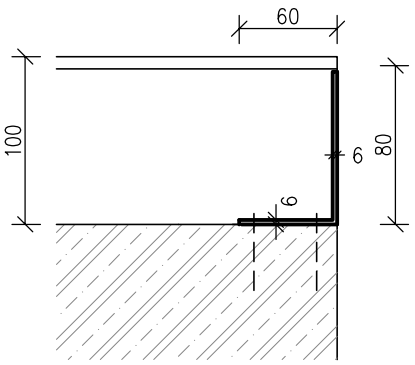

LEMOVÁNÍ PODLAHY PŘED VÝTAHOVOU ŠACHTOU

POPIS: LEMOVACÍ ÚHELNÍK L 80/60/6 mm, KOTVENO POMOCÍ CHEMICKÝCH KOTEV DO ŽB

ROZMĚRY: **L 80/60/6 mm,**
DÉLKA CELKEM ~1,8 bm, HMOTNOST ~12,78 kg

CHEMICKÉ KOTVY M12

POVRCHOVÁ ÚPRAVA KOVOVÝCH PRVKŮ: ŽÁROVÝ POZINK

POZNÁMKA: DODÁVKA VČETNĚ KOTEVNÍCH PRVKŮ, SKUTEČNÉ ROZMĚRY BUDOU ZMĚŘENY NA MÍSTĚ

1.NP	2.NP	3.NP	CELKEM
1 KS	1 KS	–	**2 KS**

14/Z

LEMOVÁNÍ PODLAHY V MÍSTĚ PROSKLENÉ HLINÍKOVÉ FASÁDY

POPIS: LEMOVACÍ ÚHELNÍK L 150/80/1,5 mm, KOTVENO POMOCÍ CHEMICKÝCH KOTEV DO ŽB

ROZMĚRY: **L 150/80/1,5 mm,**
DÉLKA CELKEM ~41,0 bm, HMOTNOST CELKEM ~111,0 kg

CHEMICKÉ KOTVY M10

POVRCHOVÁ ÚPRAVA KOVOVÝCH PRVKŮ: ŽÁROVÝ POZINK

POZNÁMKA: DODÁVKA VČETNĚ KOTEVNÍCH PRVKŮ, SKUTEČNÉ ROZMĚRY BUDOU ZMĚŘENY NA MÍSTĚ

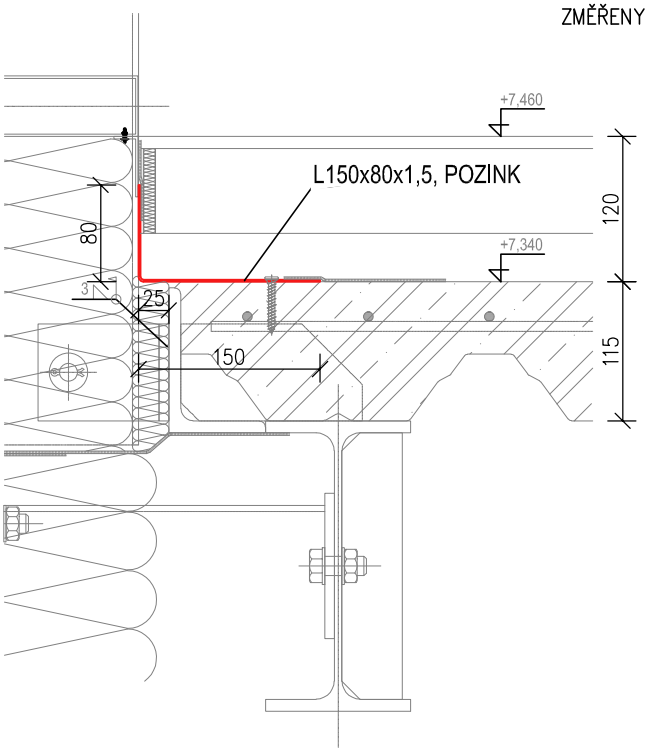

1.NP	2.NP	3.NP	CELKEM
–	–	1 KS	**1 KS**

OZNAČENÍ		POPIS

15/Z

DETAIL MADLA ZÁBRADLÍ

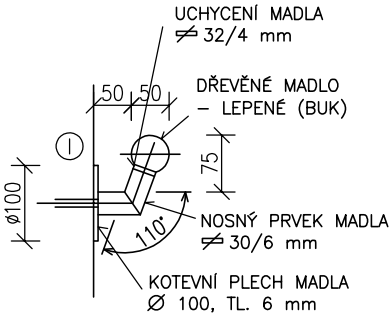

VNITŘNÍ SCHODIŠŤOVÉ MADLO

POPIS: KRUHOVÉ DŘEVĚNÉ MADLO ø50 mm, PROVEDENÍ DLE STÁVAJÍCÍHO MADLA, ZAKULACENÉ UKONČENÍ MADLA. MADLO JE OSAZENÉ NA SYSTÉMOVÉ PODPOŘE (DRŽÁKU) MADLA Z NEREZ OCELI. PRAPOREK PODPORY Z PÁSOVÉ OCELI, KRUHOVÉ ROZETY. PODPORA PŘIPEVNĚNA KE STĚNĚ POMOCÍ 3 VRUTŮ. VZDÁLENOST OSY MADLA OD STĚNY 50 mm, ø ROZETY 100 mm. VZDÁLENOST KONZOL cca 1,0 m, MADLO JE VE VÝŠCE 1000 mm.

ROZMĚR: **CELKOVÁ DÉLKA VŠECH MADEL cca 32,0 bm**

MATERIÁL: **MADLO – BUK ø50 mm, LEPENÉ**
PODPORA MADLA – NEREZ OCEL, MAT

POVRCHOVÁ ÚPRAVA:
- MADLO: DŘEVO BUK + PU LAKOVÁ ÚPRAVA, POLOMAT BEZBARVÝ
- OCEL. PRVKY: NEREZ OCEL, MAT
- VZORKY BUDOU ODSOUHLASENY ARCHITEKTEM

1.NP	2.NP	3.NP	CELKEM
1 KPL			**1 KPL**

16/Z

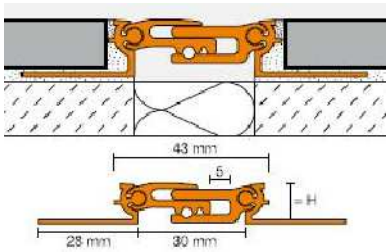

SYSTÉMOVÁ OBJEKTOVÁ DILATAČNÍ LIŠTA

POPIS: SYSTÉMOVÝ DILATAČNÍ PROFIL PRO OBJEKTOVÉ DILATAČNÍ SPÁRY Z HLINÍKU S POSTRANNÍM KLOUBOVÝM PŘIPOJENÍM STŘEDNÍHO DÍLU NA PERO A DRÁŽKU. TÍMTO ZPŮSOBEM JE UMOŽNĚNO PŘIJÍMÁNÍ POHYBU VE TŘECH SMĚRECH. ŠÍŘKA DILATAČNÍ SPÁRY cca 20 mm. OLEMOVÁNA BUDE DILATAČNÍ SPÁRA V ÚROVNI PODLAHY, STĚN A NADPRAŽÍ. SYSTÉMEM BUDE VYŘEŠEN I PŘECHOD MEZI PODLAHOU A STĚNAMI, STĚNAMI A NADPRAŽÍM.

ROZMĚRY: **VÝŠKA PROFILU 10 mm, ŠÍŘKA 86 mm**

POVRCHOVÁ ÚPRAVA: HLINÍK

POZNÁMKA: DODÁVKA VČETNĚ SYSTÉMOVÝCH PRVKŮ, LIŠTA SE K PODKLADU PŘILEPÍ A PŘESTĚRKUJE VČETNĚ FINÁLNÍ ÚPRAVY, OSAZENÍ DLE TECHNOLOGIE SYSTÉMU

1.NP	2.NP	3.NP	CELKEM
5,5 bm			**5,5 bm**

17/Z

SYSTÉMOVÁ HLINÍKOVÁ PODLAHOVÁ PŘECHODOVÁ LIŠTA

POPIS: SYSTÉMOVÁ PODLAHOVÁ OBLÁ HLINÍKOVÁ PŘECHODOVÁ LIŠTA PRO RŮZNÉ TYPY NÁŠLAPNÝCH PLOCH A VÝŠKOVÝCH ÚROVNÍ (VYROVNÁNÍ VÝŠKOVÉHO PŘECHODU MEZI DVĚMA RŮZNÝMI TYPY PODLAH) S PŘEVÝŠENÍM MAX. 10 mm. ŠÍŘKA LIŠTY 40 mm, LIŠTA ŠROUBOVACÍ

ROZMĚR: **DÉLKA CELKEM 12,0 bm**

POVRCHOVÁ ÚPRAVA: ELOXOVANÝ HLINÍK, DEKOR STŘÍBRNÁ, DLE VÝBĚRU ARCHITEKTA

POZNÁMKA: DÉLKY PROFILŮ BUDOU URČENY A NAŘEZÁNY NA MÍSTĚ DLE POTŘEBY, DODÁVKA VČETNĚ KOTEVNÍCH PRVKŮ A SPOJOVACÍHO MATERIÁL. TYP URČEN ARCHITEKTEM

1.NP	2.NP	3.NP	CELKEM
12,0 bm			**12,0 bm**

OZNAČENÍ		POPIS

18/Z

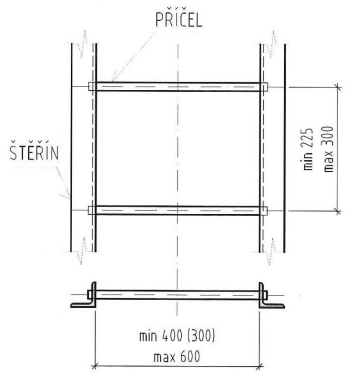

Obrázek 2 – Šířka žebříku se dvěma štěřiny a vzdálenost příčlí

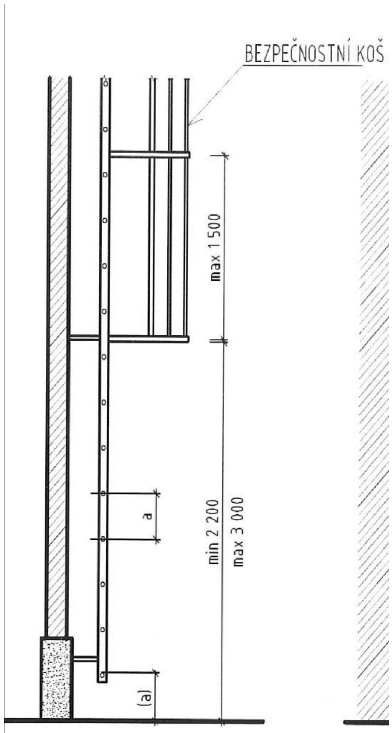

PROVOZNÍ OCELOVÝ ŽEBŘÍK S OCHRANNÝM KOŠEM

POPIS: OCELOVÝ PROVOZNÍ ŽEBŘÍK S OCHRANNÝM KOŠEM NA STŘECHU NÁSTAVBY, ŠTĚŘÍNY Z ÚHELNÍKŮ L60/60x6 mm, PŘÍČLE KRUHOVÉ Z TYČÍ ø 20 mm, VZDÁLENOST PŘÍČLÍ 300 mm, ŠÍŘKA ŽEBŘÍKU 500 mm, PŘÍSTUPOVÁ PLOŠINA OPATŘENÁ PO OBOU STRANÁCH OCHRANNÝM ZÁBRADLÍM V DÉLCE ALESPOŇ 1500 mm OD HRANY ATIKY, ŽEBŘÍK BUDE MÍT PŘÍSTUPOVOU PLOŠINU NAD ÚROVNÍ ATIKY O ROZMĚRECH 600x1600 mm Z POROROŠTU PRO BEZPEČNÝ VÝSTUP NA STŘECHU, VÝŠKA ZÁBRADLÍ MIN. 1100 mm, ŽEBŘÍK JE NAKOTVEN DO FASÁDY POMOCÍ KOTEVNÍCH PLOTEN, KONZOL A CHEM. KOTEV DO CIHELNÉHO ZDIVA, SPOJENÍ KOTEVNÍHO PLECHU A KONZOLY ŠROUBOVÝM SPOJEM

ROZMĚRY: **VIZ SCHÉMATA A OBECNÉ OBRÁZKY DLE NORMY NA ŽEBŘÍK BUDE DODAVATELEM PROVEDENA VÝROBNÍ DOKUMENTACE, KTERÁ BUDE ODSOUHLASENA PROJEKTANTEM!**

POVRCHOVÁ ÚPRAVA KOVOVÝCH PRVKŮ: ŽÁROVÝ POZINK

POZNÁMKA: DODÁVKA VČETNĚ KOTVÍCÍCH PRVKŮ, PŘESNÉ ROZMĚRY BUDOU ZMĚŘENY NA MÍSTĚ. NEJPRVE SE PROVEDE UPEVNĚNÍ KONZOL DO ZDIVA POMOCÍ CHEM. KOTEV, KONZOLY JSOU OPATŘENY PLOTNAMI, PODKLADEM K NÁVRHU ŽEBŘÍKU JSOU STAVEBNÍ VÝKRESY, ŽEBŘÍK PROVÉST V SOULADU S PLATNOU ČSN 74 3282 – PEVNÉ KOVOVÉ ŽEBŘÍKY PRO STAVBY

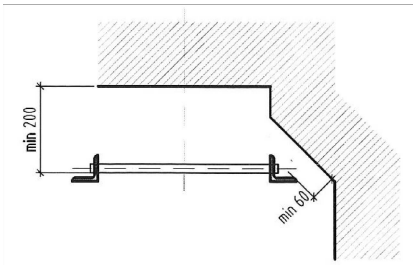

Obrázek 6 – Vzdálenost štěřínu od konstrukcí

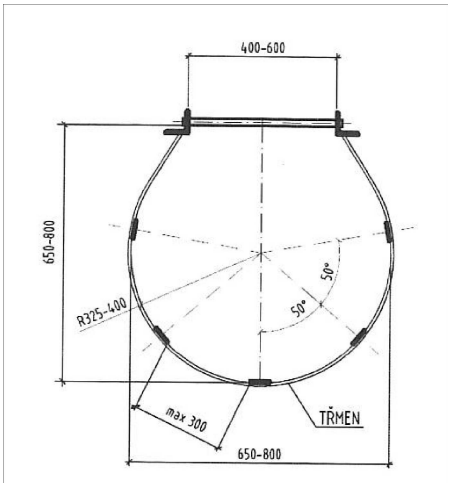

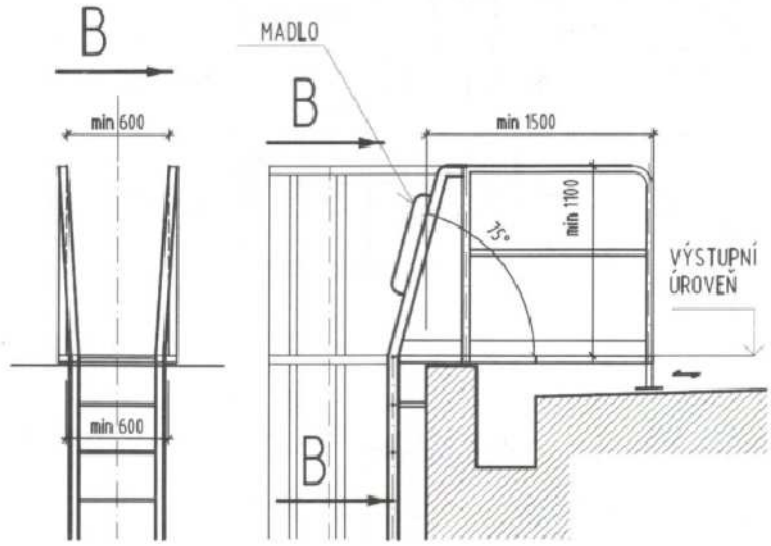

OZNAČENÍ		POPIS

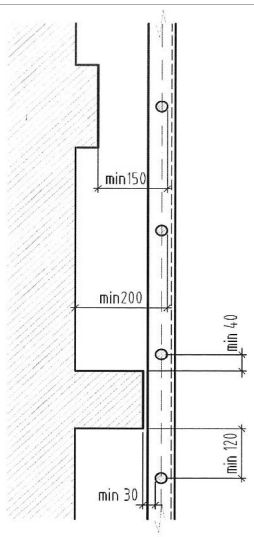

Obrázek 5 – Vzdálenost příčlí od konstrukcí

VÝŠKOVÉ ÚROVNĚ

ŘEZ OBJEKTEM V MÍSTĚ ŽEBŘÍKU

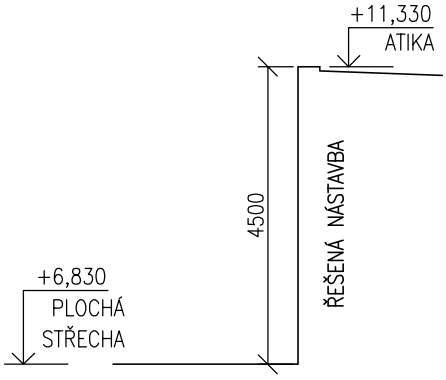

1.NP	2.NP	3.NP	CELKEM
–	–	1 KPL	**1 KPL**

19/Z

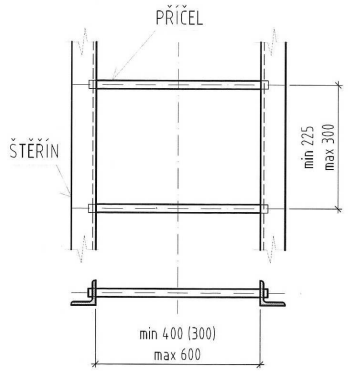

Obrázek 2 – Šířka žebříku se dvěma štěříny a vzdálenost příčlí

PROVOZNÍ OCELOVÝ ŽEBŘÍK BEZ OCHRANNÉHO KOŠE

POPIS: OCELOVÝ PROVOZNÍ ŽEBŘÍK NA STŘECHU NÁSTAVBY, ŠTĚŘÍNY Z ÚHELNÍKŮ L60/60x6 mm, PŘÍČLE KRUHOVÉ Z TYČÍ ø 20 mm, VZDÁLENOST PŘÍČLÍ 300 mm, ŠÍŘKA ŽEBŘÍKU 500 mm, PŘÍSTUPOVÁ PLOŠINA OPATŘENÁ PO OBOU STRANÁCH OCHRANNÝM ZÁBRADLÍM V DÉLCE ALESPOŇ 1500 mm OD HRANY ATIKY, ŽEBŘÍK BUDE MÍT PŘÍSTUPOVOU PLOŠINU NAD ÚROVNÍ ATIKY O ROZMĚRECH 600x1600 mm Z POROROŠTU PRO BEZPEČNÝ VÝSTUP NA STŘECHU, VÝŠKA ZÁBRADLÍ MIN. 1100 mm, ŽEBŘÍK JE NAKOTVEN DO FASÁDY POMOCÍ KOTEVNÍCH PLOTEN, KONZOL A CHEM. KOTEV DO CIHELNÉHO ZDIVA, SPOJENÍ KOTEVNÍHO PLECHU A KONZOLY ŠROUBOVÝM SPOJEM

ROZMĚRY: **VIZ SCHÉMATA A OBECNÉ OBRÁZKY DLE NORMY NA ŽEBŘÍK BUDE DODAVATELEM PROVEDENA VÝROBNÍ DOKUMENTACE, KTERÁ BUDE ODSOUHLASENA PROJEKTANTEM!**

POVRCHOVÁ ÚPRAVA KOVOVÝCH PRVKŮ: ŽÁROVÝ POZINK

POZNÁMKA: DODÁVKA VČETNĚ KOTVÍCÍCH PRVKŮ, PŘESNÉ ROZMĚRY BUDOU ZMĚŘENY NA MÍSTĚ. NEJPRVE SE PROVEDE UPEVNĚNÍ KONZOL DO ZDIVA POMOCÍ CHEM. KOTEV, KONZOLY JSOU OPATŘENY PLOTNAMI, PODKLADEM K NÁVRHU ŽEBŘÍKU JSOU STAVEBNÍ VÝKRESY, ŽEBŘÍK PROVÉST V SOULADU S PLATNOU ČSN 74 3282 – PEVNÉ KOVOVÉ ŽEBŘÍKY PRO STAVBY

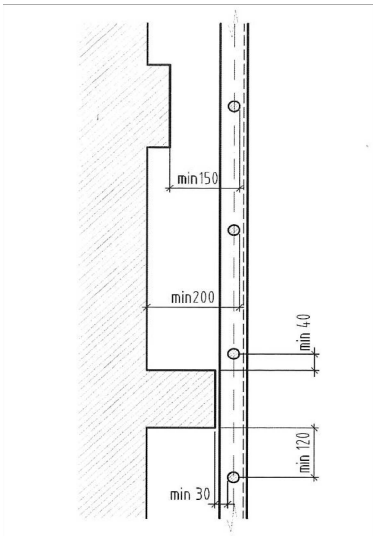

Obrázek 5 – Vzdálenost příčlí od konstrukcí

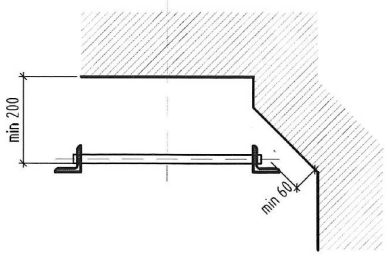

Obrázek 6 – Vzdálenost štěřínu od konstrukcí

OZNAČENÍ		POPIS

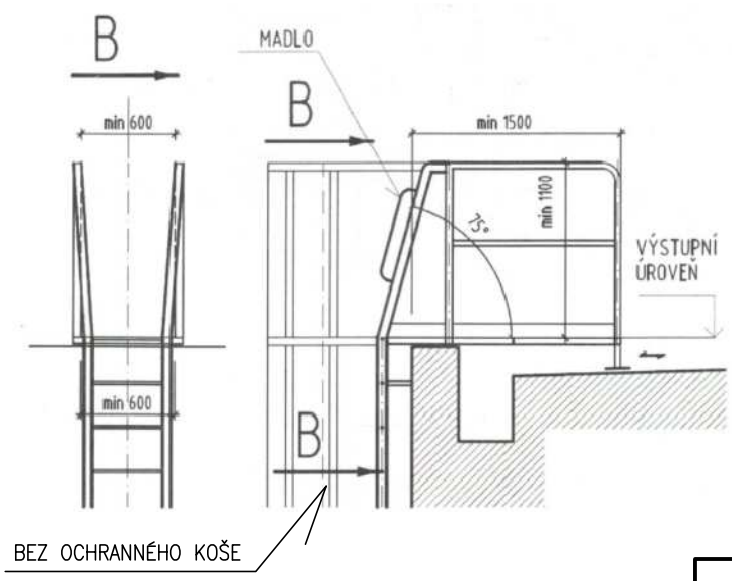

VÝŠKOVÉ ÚROVNĚ

ŘEZ OBJEKTEM V MÍSTĚ ŽEBŘÍKU

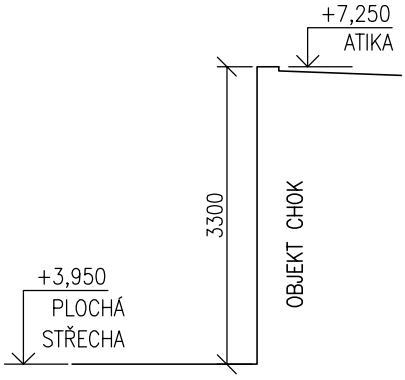

1.NP	2.NP	3.NP	CELKEM
–	–	1 KPL	**1 KPL**

20/Z

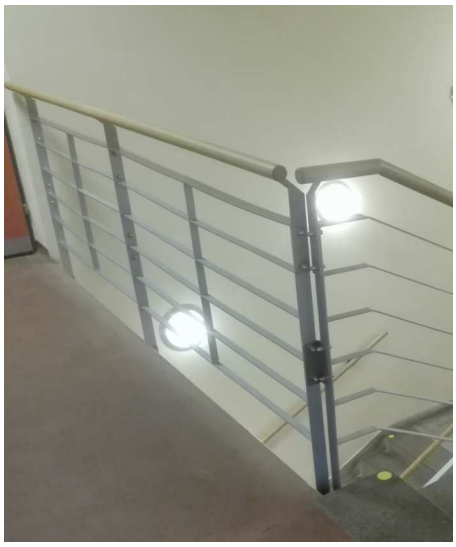

OCELOVÉ ZÁBRADLÍ

POPIS: OCELOVÉ ZÁBRADLÍ V PROVEDENÍ DLE STÁVAJÍCÍHO. RÁM Z PÁSOVÉ OCELI KOTVEN ŠROUBOVÝM SPOJEM PŘES OCELOVÉ PLOTNY Z PLECHU DO STROPU, STOJNA + HORNÍ PŘÍČEL PÁSOVÁ OCEL 50/6 mm, VÝPLŇ UPROSTŘED VYZTUŽENA SVISLÝM SLOUPKEM, VÝPLŇ Z PÁSOVÉ OCELI 30/6 mm. VÝŠKA ZÁBRADLÍ 1000 mm. VZDÁLENOST VÝPLNĚ max. 120 mm. KRUHOVÉ DŘEVĚNÉ MADLO ø50 mm, PROVEDENÍ DLE STÁVAJÍCÍHO MADLA, ZAKULACENÉ UKONČENÍ MADLA

ROZMĚR: PŘESNÉ ROZMĚRY DLE STÁVAJÍCÍHO ZÁBRADLÍ
DÉLKA ZÁBRADLÍ cca 1,5 m
VÝŠKA ZÁBRADLÍ 1,0 m

HMOTNOST CELKEM ~60,0 kg

POVRCHOVÁ ÚPRAVA:
SYSTÉMOVÝ NÁSTŘIK V BARVĚ SVĚTLE ŠEDÁ, RAL DLE STÁVAJÍCÍHO ZÁBRADLÍ, BAREVNÉ ŘEŠENÍ ODSOUHLASÍ ARCHITEKT
MADLO: DŘEVO BUK + PU LAKOVÁ ÚPRAVA, POLOMAT BEZBARVÝ

POZNÁMKA: ZÁBRADLÍ PROVÉST V SOULADU S ČSN 74 3305. DODÁVKA VČETNĚ KOTEVNÍCH PRVKŮ A SPOJOVACÍHO MATERIÁLU. PŘED REALIZACÍ ODSOUHLASÍ ARCHITEKT PŘEDLOŽENÉ VZORKY.

BĚHEM REALIZACE BUDE PROVEDENA VÝROBNÍ DOKUMENTACE A ODSOUHLASENA ARCHITEKTEM A PROJEKTANTEM

1.NP	2.NP	3.NP	CELKEM
–	–	1 KPL	**1 KPL**

OZNAČENÍ		POPIS

21/Z

OCELOVÉ ZÁBRADLÍ POCHŮZÍ OBSLUŽNÉ LÁVKY

POPIS: OCELOVÉ ZÁBRADLÍ NA KONCÍCH POCHŮZÍ OBSLUŽNÉ LÁVKY. RÁM Z JEKLU 50/50/3 KOTVEN ŠROUBOVÝM SPOJEM PŘES OCELOVÉ PLOTNY Z PLECHU DO NOSNÉ OCELOVÉ KONSTRUKCE SLUNOLAMU. VÝŠKA ZÁBRADLÍ 1000 mm

ROZMĚR: ROZMĚRY VIZ SCHÉMA
DÉLKA ZÁBRADLÍ cca 0,45 m
VÝŠKA ZÁBRADLÍ 1,0 m

HMOTNOST CELKEM ~7,0 kg

POVRCHOVÁ ÚPRAVA:
NÁTĚROVÉ SOUVRSTVÍ V BARVĚ DLE OCELOVÉ KONSTRUKCE SLUNOLAMU, RAL 7021, BAREVNÉ ŘEŠENÍ ODSOUHLASÍ ARCHITEKT

POZNÁMKA: ZÁBRADLÍ PROVÉST V SOULADU S ČSN 74 3305. DODÁVKA VČETNĚ KOTEVNÍCH PRVKŮ A SPOJOVACÍHO MATERIÁLU. PŘED REALIZACÍ ODSOUHLASÍ ARCHITEKT PŘEDLOŽENÉ VZORKY.
BĚHEM REALIZACE BUDE PROVEDENA VÝROBNÍ DOKUMENTACE A ODSOUHLASENA ARCHITEKTEM A PROJEKTANTEM

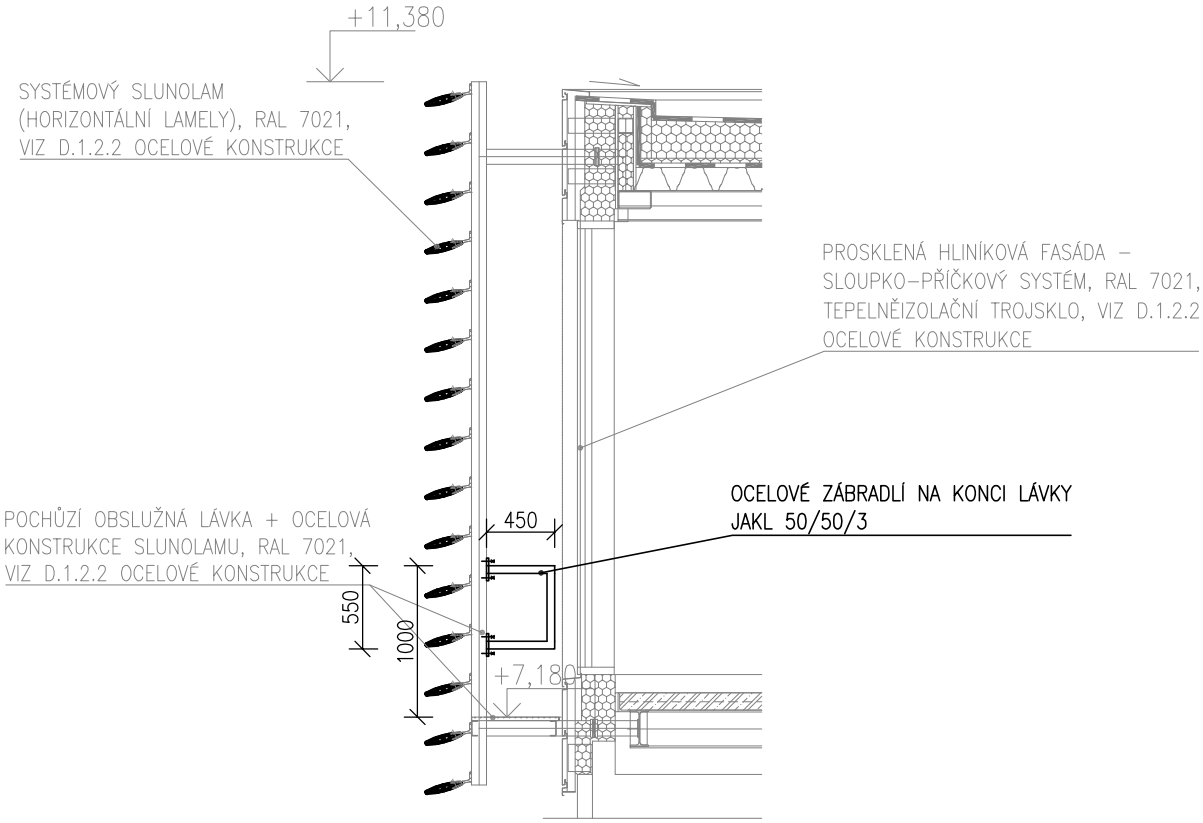

1.NP	2.NP	3.NP	CELKEM
–	–	2 KS	**2 KS**

SKUTEČNÉ ROZMĚRY JE NUTNÉ PŘED VÝROBOU PRVKŮ OVĚŘIT NA STAVBĚ

OZNAČENÍ		POPIS

22/Z

VENKOVNÍ OCELOVÉ ZÁBRADLÍ FRANCOUZSKÉHO OKNA

POPIS: OCELOVÉ ZÁBRADLÍ V PROVEDENÍ DLE STÁVAJÍCÍHO. STOJINY – SVAŘENEC Z PLOCHÉ OCELI TL. 10 mm, PŘÍČLE – TRUBKA ø44,5/3 mm. PŘÍČLE KOTVENY PŘES KOTEVNÍ PLECH DO ZDIVA OBJEKTU POD ZATEPLENÍ. KONCE TRUBEK ZAVÍČKOVAT

ROZMĚR: ROZMĚRY VIZ SCHÉMA

HMOTNOST CELKEM ~75,0 kg

POVRCHOVÁ ÚPRAVA:
ŽÁROVÝ POZINK

POZNÁMKA: ZÁBRADLÍ PROVÉST V SOULADU S ČSN 74 3305. DODÁVKA VČETNĚ KOTEVNÍCH PRVKŮ A SPOJOVACÍHO MATERIÁLU. **BĚHEM REALIZACE BUDE PROVEDENA VÝROBNÍ DOKUMENTACE A ODSOUHLASENA ARCHITEKTEM A PROJEKTANTEM**

SCHÉMATICKÝ POHLED

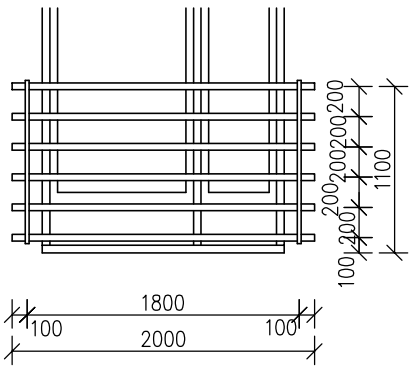

SCHÉMATICKÝ ŘEZ

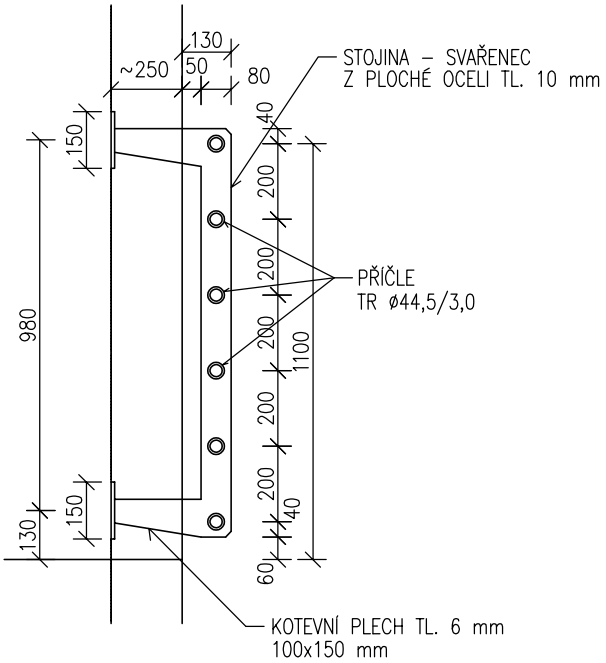

1.NP	2.NP	3.NP	CELKEM
–	–	1 KS	**1 KS**

SKUTEČNÉ ROZMĚRY JE NUTNÉ PŘED VÝROBOU PRVKŮ OVĚŘIT NA STAVBĚ

OZNAČENÍ	POPIS

23/Z

POMOCNÉ OCELOVÉ PROFILY PRO KOTVENÍ HLINÍKOVÉ PROSKLENÉ FASÁDY

POPIS: OCELOVÉ PROFILY PRO KOTVENÍ FASÁDY

HMOTNOST CELKEM 160 kg

POVRCHOVÁ ÚPRAVA: 2x ZÁKLADNÍ ANTIKOROZNÍ NÁTĚR

POZNÁMKA: DÉLKY A VELIKOSTI PROFILŮ BUDOU URČENY A NAŘEZÁNY NA MÍSTĚ DLE ROZMĚRŮ JEDNOTLIVÝCH PROSTUPŮ

1.NP	2.NP	3.NP	CELKEM
–	–	1 KPL	**1 KPL**

24/Z

POMOCNÉ OCELOVÉ PROFILY PRO HLAVY ATIKY

POPIS: OCELOVÉ PROFILY PRO KOTVENÍ HLAVY ATIKY

HMOTNOST CELKEM 240 kg

POVRCHOVÁ ÚPRAVA: 2x ZÁKLADNÍ ANTIKOROZNÍ NÁTĚR

POZNÁMKA: DÉLKY A VELIKOSTI PROFILŮ BUDOU URČENY A NAŘEZÁNY NA MÍSTĚ DLE ROZMĚRŮ JEDNOTLIVÝCH PROSTUPŮ

1.NP	2.NP	3.NP	CELKEM
–	–	1 KPL	**1 KPL**